RECALQUE/DISCHARGE:
2" BSP

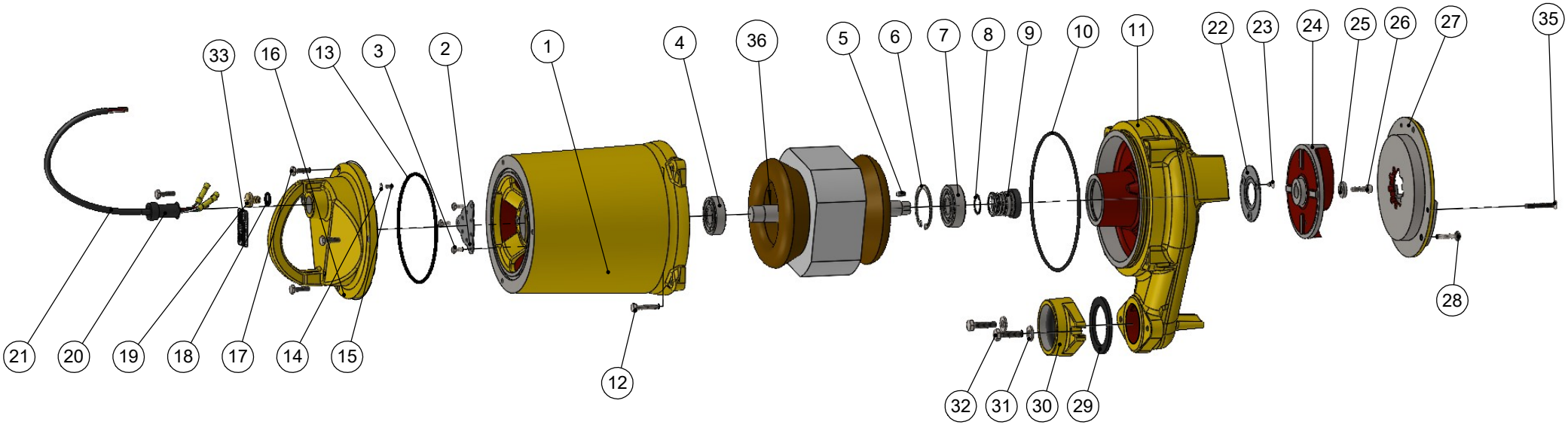

Pos.	Descrição	Unid.	Qtde	Código
21	Cabo En. Flex. 90C (0,6/1KV) 4 x 1,5mm Classe 5 (Trif.)	Mt	5	09261
20	Prensa Cabo Borracha L=40 F. 9,5 p/ TSB-500	Pç	1	09904
19	Paraf. Vedação Óleo M10x1,5x12mm (TSB)	Pç	1	09259
18	Anel O'ring Ø9,19 x Ø2,62mm 010038.NBR	Pç	1	00805
17	Paraf. Sext M6 x 1.0 x 20mm (Inox)	Pç	8	09459
16	Tampa Camisa Motor TSBE-500 / TSBD-1000	Pç	1	09230
15	Paraf. Fenda Simples M5x0,8x8.0mm	Pç	1	09258
14	Arruela de Pressão Dentada M5 Externa (TSB)	Pç	1	09255
13	Anel O'ring Ø129,6 x Ø4,0mm (TSB-250/TSB-500/TSB-1000)	Pç	1	09248
12	Paraf. Sext M6 x 1.0 x 30mm (Inox)	Pç	4	09462
11	Carcaça TSB-500	Pç	1	09066
10	Anel O'ring Ø164,69 x Ø3,53mm (TB-260) (TSB-500)	Pç	1	09476
9	Selo Mec. 3/4" T-01 Buna/ Graf./ Inox 304	Pç	1	09372
8	Anel Elástico 501.020.03 P-11	Pç	1	01080
7	Rolamento 6304 C3	Pç	1	09378
6	Anel Elást. 502-052 (Ø55 x 2mm) (TSB-500 / TSB-1000)	Pç	1	09465
5	Chaveta 5 x 5 x 12mm (AA) DIN 6885	Pç	1	05003
4	Rolamento 6204 C3	Pç	1	01049
3	Paraf. Sext M5 x 0.8 x 10mm (Inox)	Pç	3	09467
2	Protetor do Rolamento (TSB-500 / TSB-1000)	Pç	1	09401
1	Camisa Motor TSBE-500	Pç	1	14519

Pos.	Descrição	Unid.	Qtde	Código
36	Estator e Rotor 2cv Trif. 2P 220/380V	Pç	1	14999
35	Paraf. Allen c/chata M6 X 1,00 X 40 Inox 304.	Pç	3	13560
34	Óleo hidráulico NUTO H32 (Mobil)	Lt	2.5	09908
33	Plaqueta de Identificação 35 x 45mm	Pç	1	09916
32	Paraf. Sext. M8 x 1.25 x 30mm (Inox)	Pç	2	09461
31	Arruela Lisa Inox M8	Pç	2	09471
30	Contra Flange TSBE-500	Pç	1	09231
29	Junta de Vedação Flange TSB-500 / TSB-1000	Pç	1	09472
28	Paraf. Sext M6 x 1.0 x 25mm (Inox)	Pç	3	09474
27	Tampa de Ajuste TSBE-500	Pç	1	13558
26	Paraf. Allen. M6 x 1.0 x 20mm C/C (Inox)	Pç	1	09473
25	Arruela Lisa TH/TJ/TPJ-16 (GAS) Inox-316	Pç	1	04728
24	Rotor Aberto TSB-500	Pç	1	09164
23	Paraf. Escareado Philips M5 x 0,8 x 10mm (Inox)	Pç	3	09468
22	Encosto do Selo Redondo (TSB-500 / TSB-1000)	Pç	1	09400

thebe BOMBAS HIDRÁULICAS
EBARA CORPORATION

	NOME	DATA
EXECUTADO	A. Negreiros	13/08/24
VERIFICADO		
APROVADO	M. Moia	13/08/24

REVISÃO	LOCAL	Nº DOCUM.	DATA	APROVADO
00	---	---	13/08/24	A. Negreiros

Bomba/pump TSBE-500N 2hp

DESENHO Nº 240126

A4

ESCALA:1:7

Em caso de dúvidas pergunte! | MATERIAL : | PESO: | FOLHA 1 de 1 | UNID.: Milímetro (mm)