SUCÇÃO: 2" BSP	RECALQUE: 1.1/2" BSP

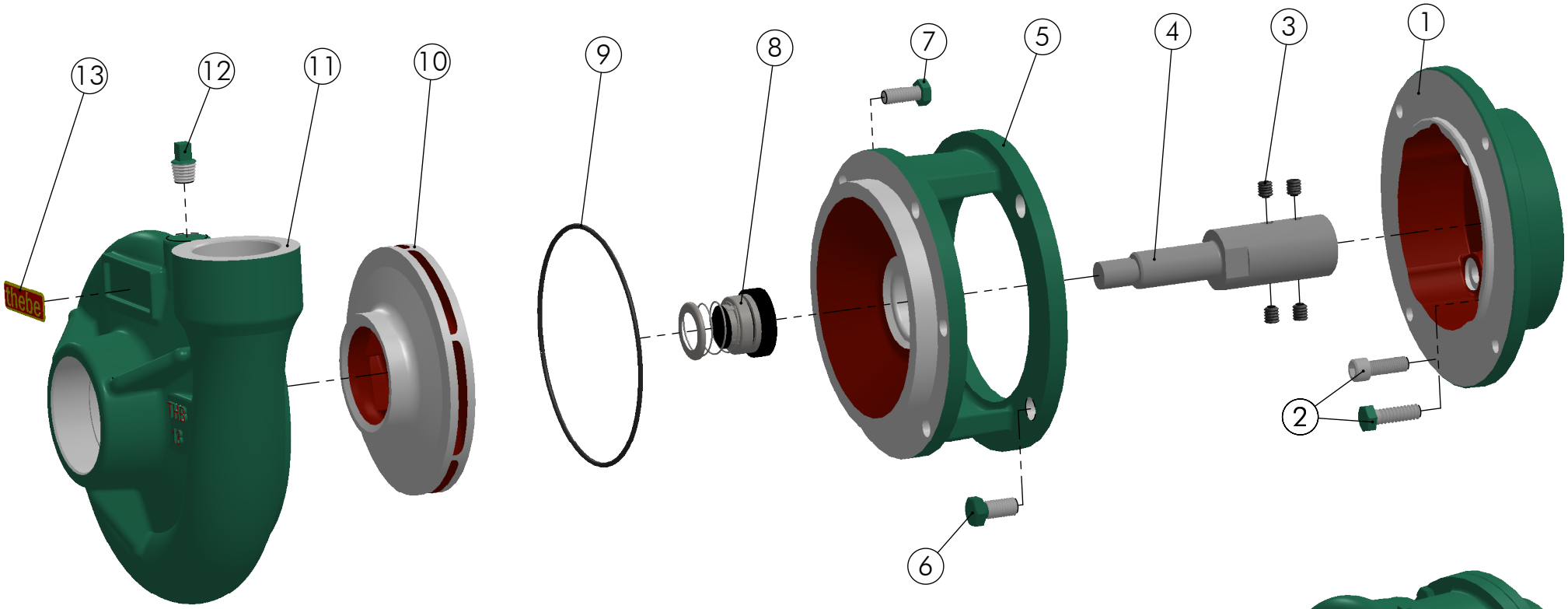

Pos.	Descrição	Unid.	Qtde	Código
13	Plaqueta Thebe PU	Pç	1	05468
12	Bujão 1/4" BSP (Opcional sob consulta)	Pç	1	00174
11	Carcaça THB-13	Pç	1	01545
10	Rotor THB-13 Ø125 x 5.5 R:9/16" UNF	Pç	1	02250
9	Anel O'Ring Ø120.32 x 2.62mm	Pç	1	01223
8	Selo Mecânico 3/4" T21	Pç	1	00225
7	Paraf. Sext. UNC 5/16" x 3/4"	Pç	6	00306
6	Paraf. Sext. UNC 3/8" x 3/4"	Pç	4	00312
5	Tampa Interm. THB / THL / THLI-13 / AEX-1	Pç	1	01627
4	Along. THB-13 Gas.	Pç	1	01844
3	Paraf. Allen 5/16" x 5/16" S/C UNC	Pç	4	00335
2	Parafuso	Pç	4	Tab. 1
1	Arruela R-14 BRIGGS / THB-13 HONDA	Pç	1	01178

Tabela 1 - Item 2

Motor	Descrição Item 2	Código
Branco	Paraf. Sext. M8 x 1.25 x 25	02257
Buffalo		
Toyama		
GX	Paraf. Allen UNF 5/16" x 7/8"	02100

Montagem TG / Toy / B4T / GX / Buffalo

thebe BOMBAS HIDRÁULICAS
EBARA CORPORATION

	NOME	DATA CRIAÇÃO	OBSERVAÇÃO
EXECUTADO	A.P.Scarpel	03/10/03	
VERIFICADO	A.P.Scarpel	03/10/03	
APROVADO	Garcia	03/10/03	

REVISÃO	LOCAL	Nº DOCUM.	DATA	APROVADO
01	---	---	19/03/18	Garcia

THB-13 Gas. GX-120 / GX-160

DESENHO Nº GX-147

A4

ESCALA:1:3

Em caso de dúvidas pergunte! | MATERIAL : | PESO: | FOLHA 1 de 1 | UNID.: Milímetro (mm)

GD-25