ESTE DESENHO E TODAS AS INFORMAÇÕES NELE CONTIDAS CONSTITUEM PROPRIEDADE DA EBAS LTDA.
É VEDADA SUA CÓPIA, REPRODUÇÃO OU FORNECIMENTO A TERCEIROS SEM AUTORIZAÇÃO.

A3

– EM CASO DE DÚVIDAS PERGUNTE –

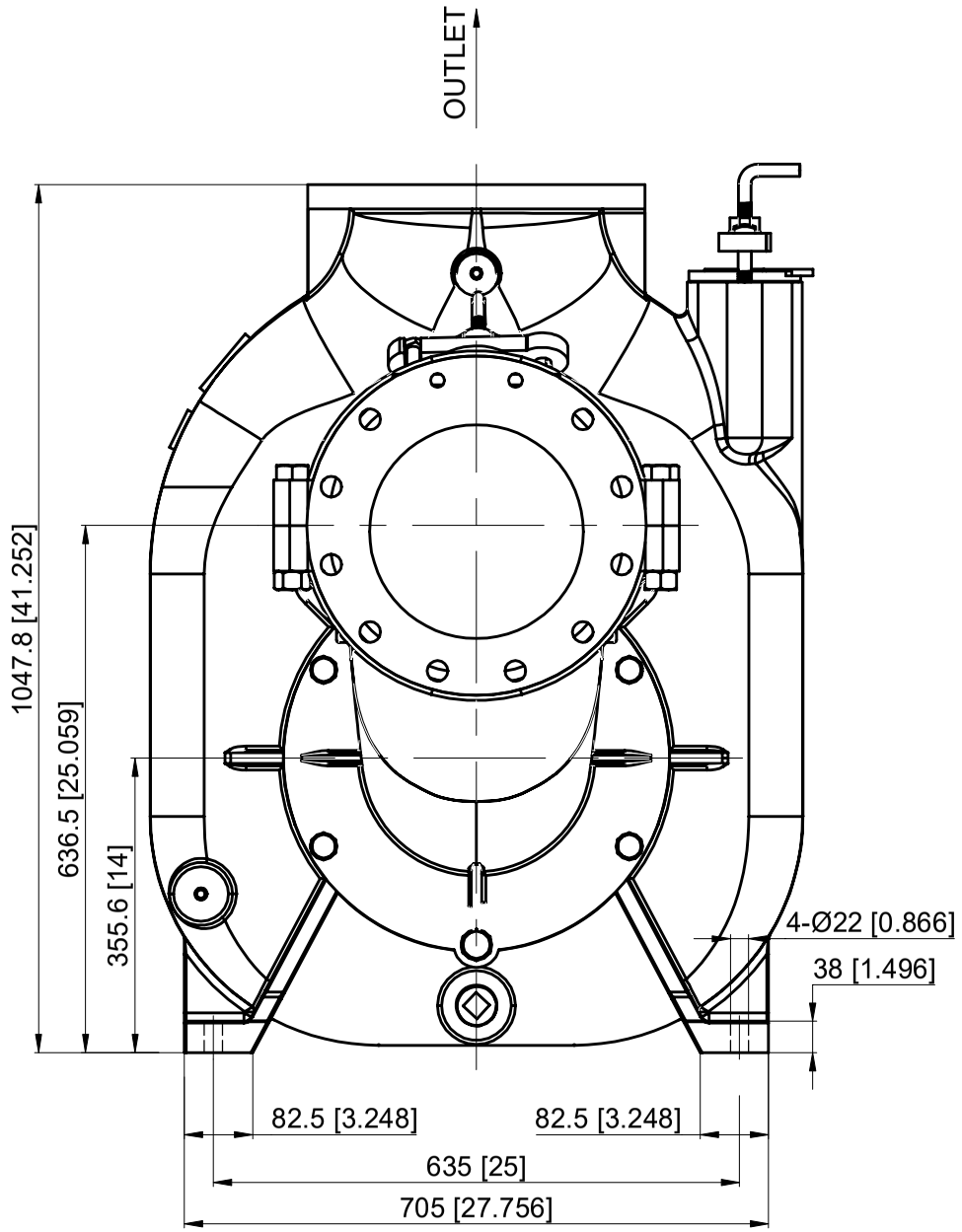

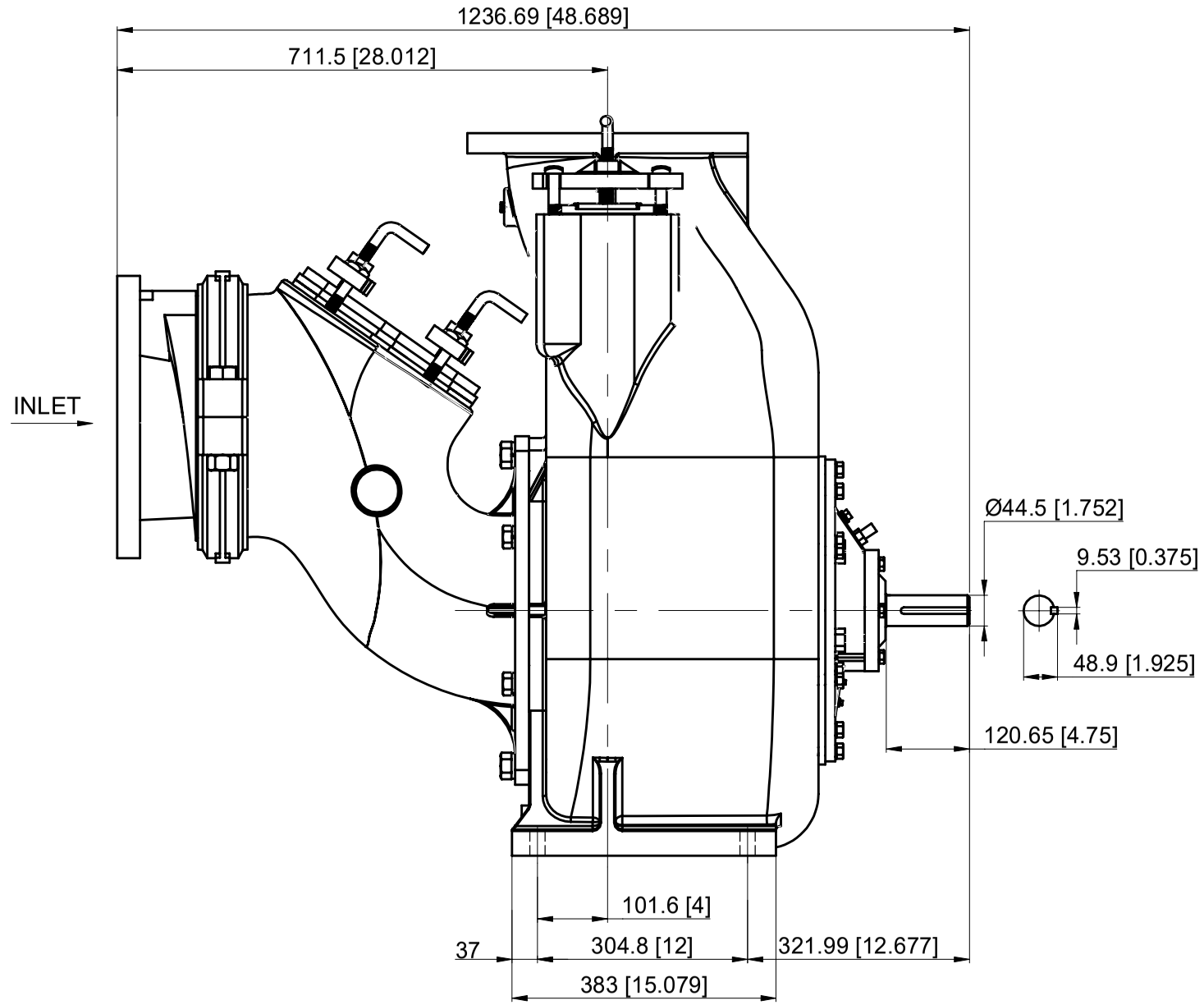

CÓPIA NÃO CONTROLADA

Allan Negreiros
Depto Engenharia & Projetos

INIET / OUTIET FLANGE

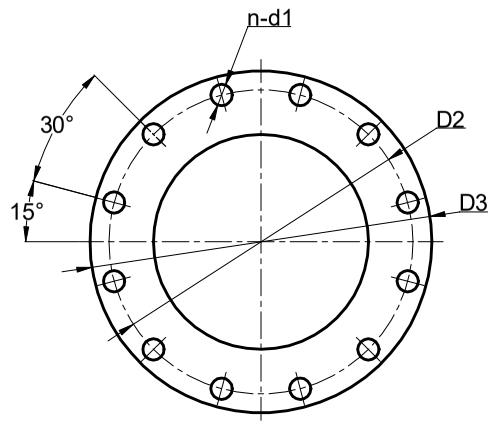

FLANGE DIMENSIONS: ANSI B16.5

FLANGE	D2	D3	n-d1
254[10"]	Ø361.95[14.25]	Ø406.4[16]	12-Ø25.4[1]

DIMENSÃO	CLASSE SUP. ±	CLASSE MÉD. ±	CLASSE INF. ±
0,5-3	0,05	0,1	-
3-6			0,2
3-30	0,1	0,2	0,5
30-120	0,15	0,3	0,8
120-315	0,2	0,5	1,2
315-1000	0,3	0,8	2,0
1000-2000	0,5	1,2	3,0
2000-4000	0,9	2,2	5,5

ACABAM. SUPERF.	SÍMBOLO	MEDIDA
√	NÃO	C0,1
25/	C	C0,3-0,5
6/ 12,5/ 25/	C1	C1,0-1,2
3,2/ 6,3/	CHANFRAR OS ENCAIXES	
1,6/	TOLERÂNCIA DO RAIO ±10%	
0,8/		

OBSERVAÇÃO: DIMENSÕES SEM TOLERÂNCIA, CONSIDERAR CLASSE MÉDIA

Nº	MOTIVO	DATA	NOME	APROV.
-	-	-	-	-
-	-	-	-	-
-	-	-	-	-
-	-	-	-	-
-	-	-	-	-

HISTÓRICO DE MODIFICAÇÃO DE DESENHO

DISCRIMINAÇÃO	Nº	MATERIAL	Qtd.	OBSERVAÇÃO	Kg
-	-	-	-	-	-

APROVADO	PROJETISTA	NOME DO DESENHO	PROJ.
-	-	ESPT-10	
	DESENHISTA: A. Negreiros 13.02.25	Self Priming Pump	ESCALA 1:9

EBARA Bombas América do Sul Ltda.

Nº DESENHO: 250021x00

Nº DES JAPÃO: -